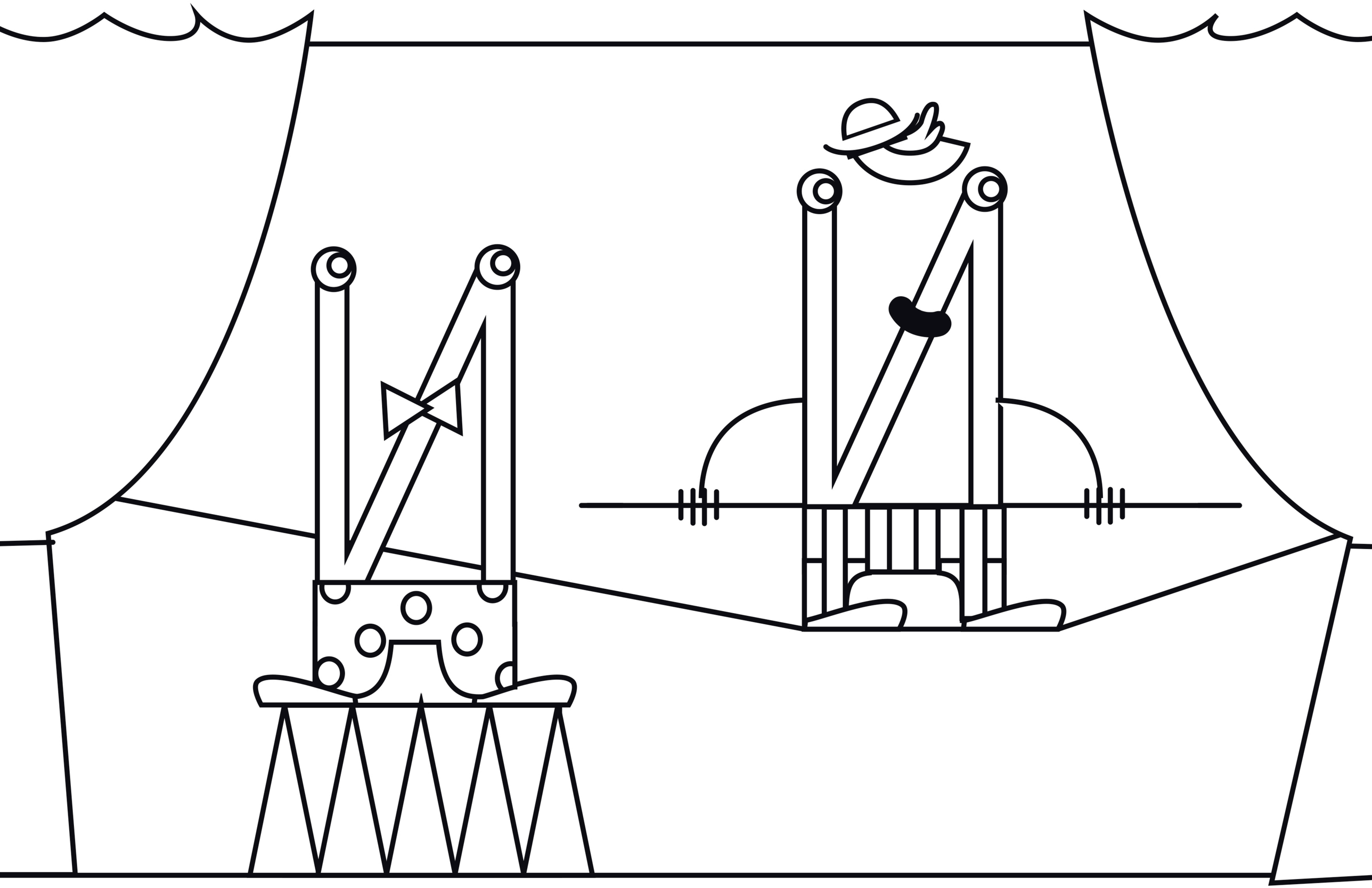

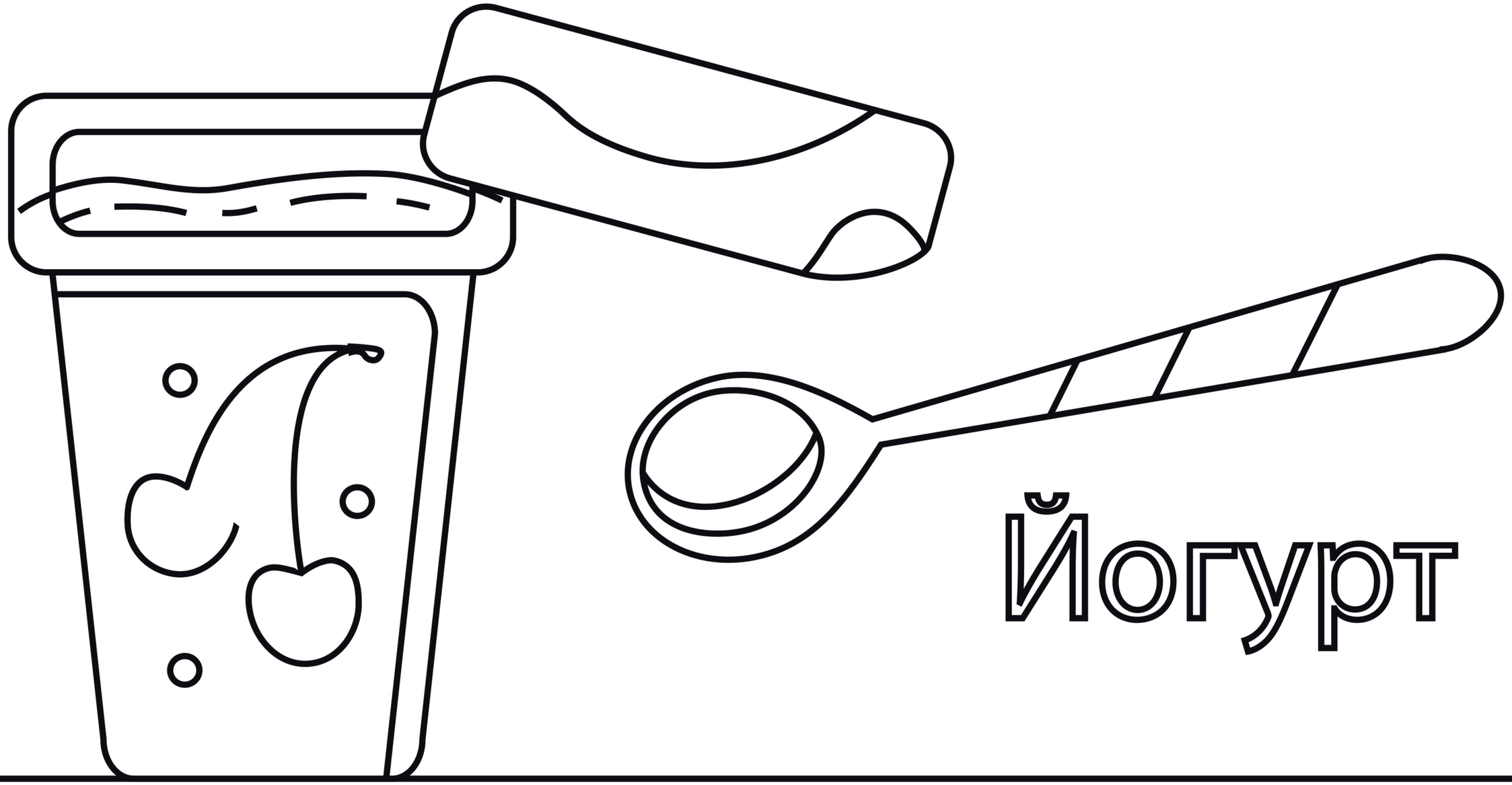

Йогурт