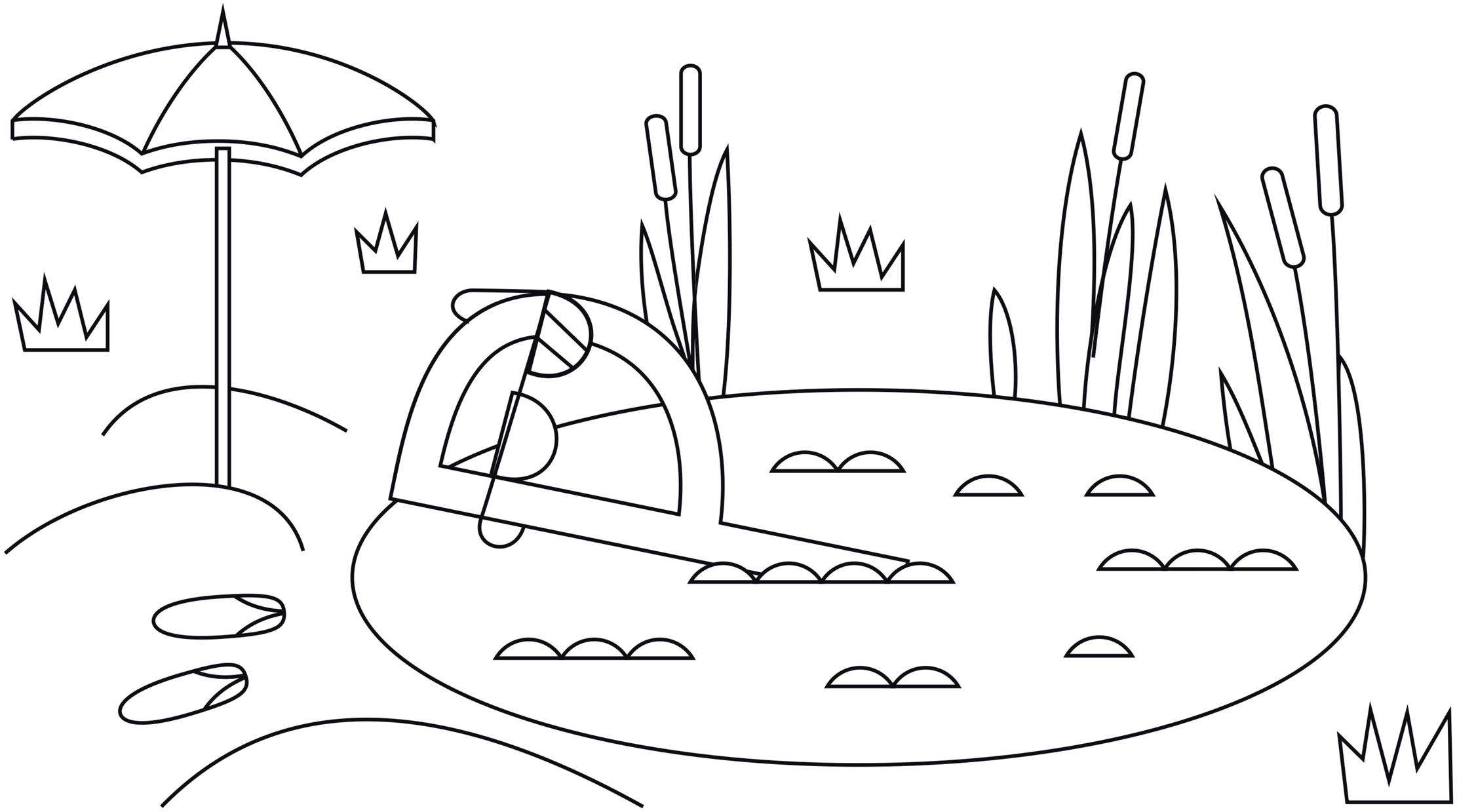

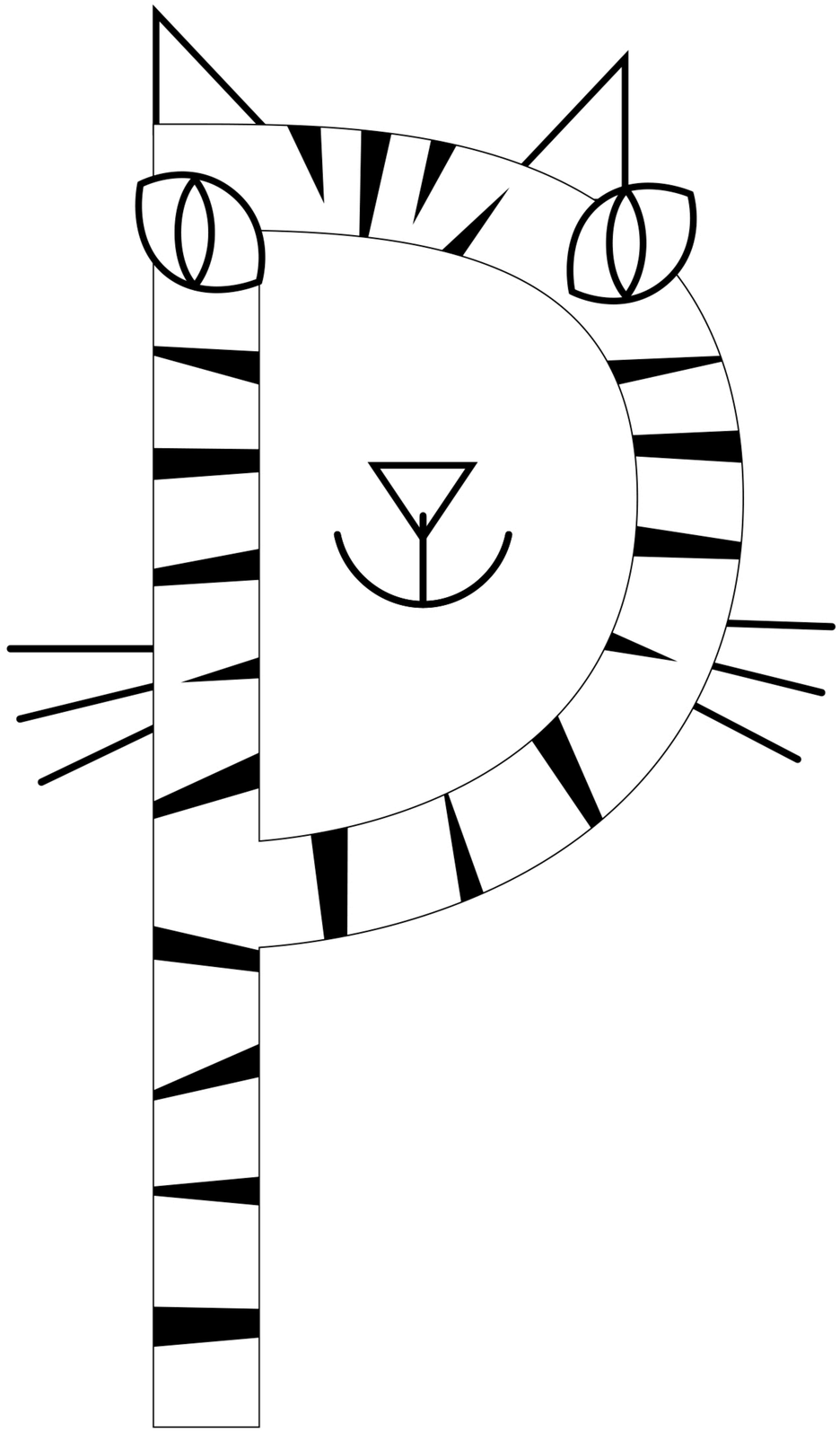

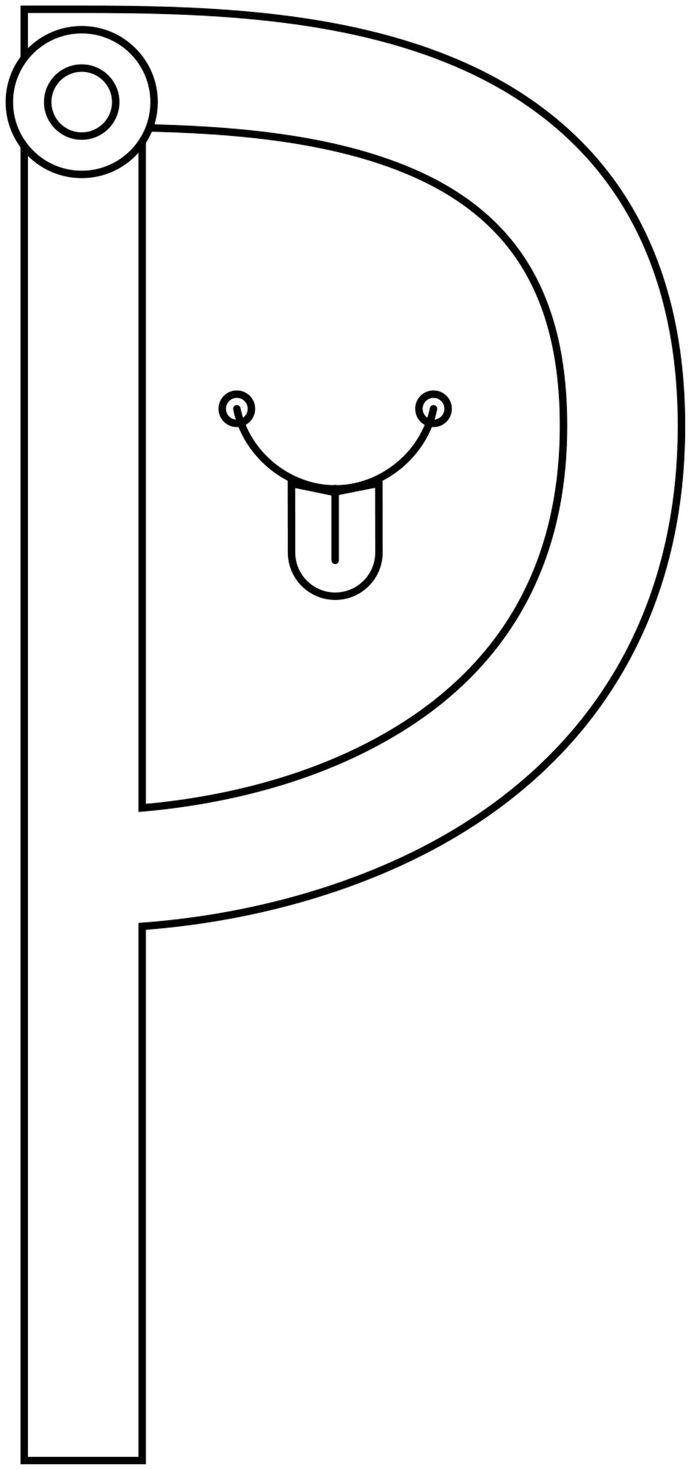

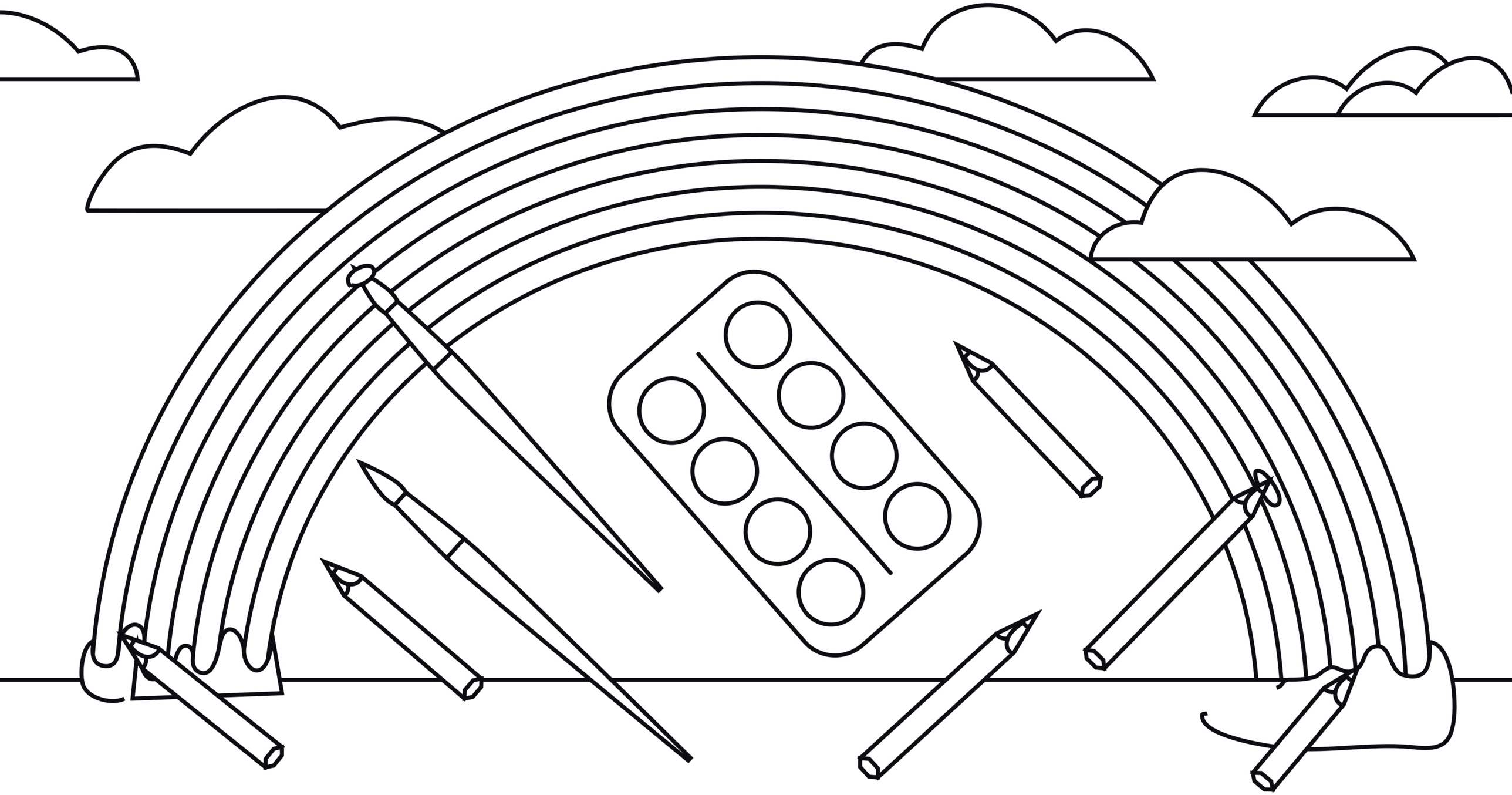

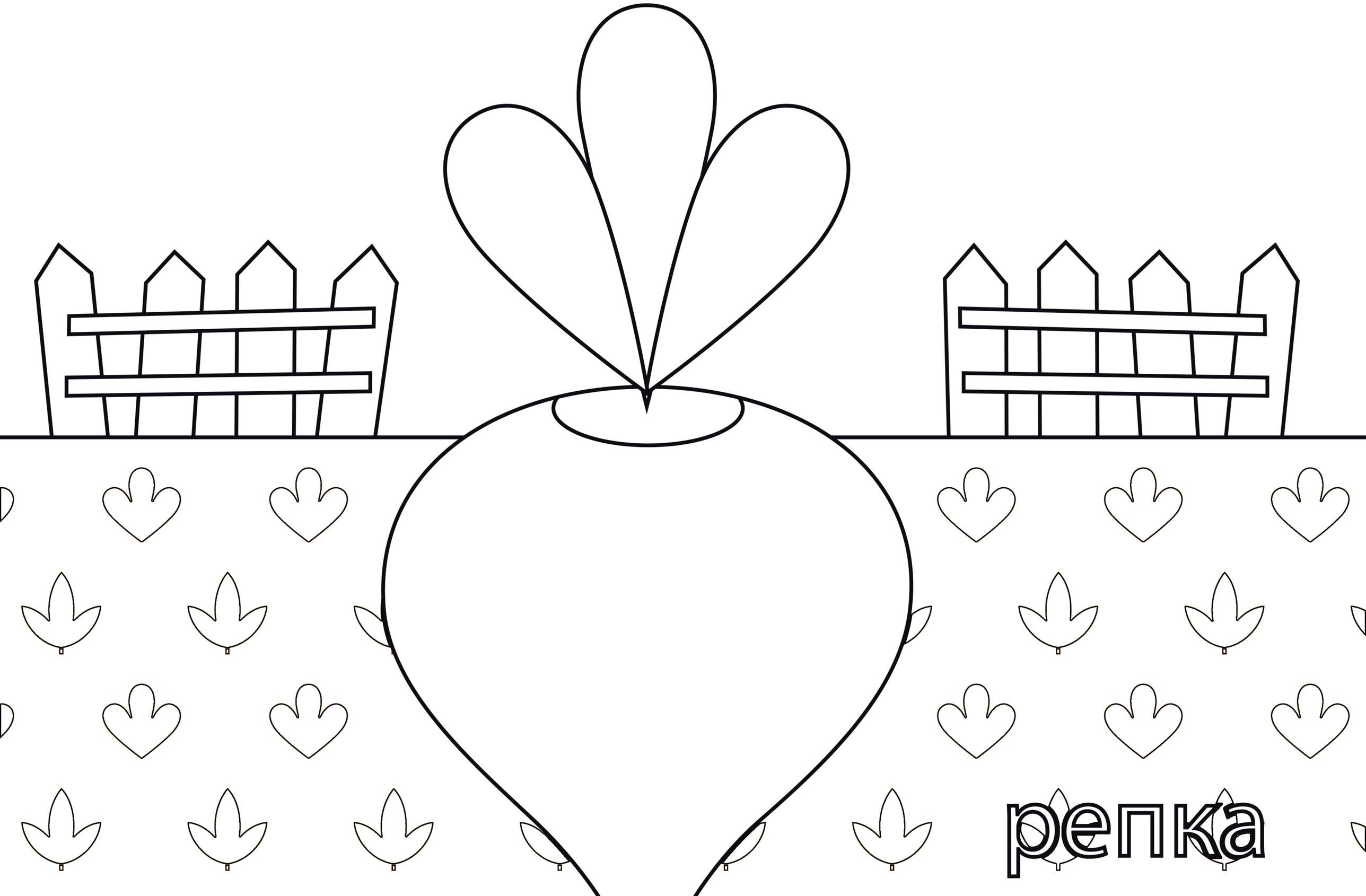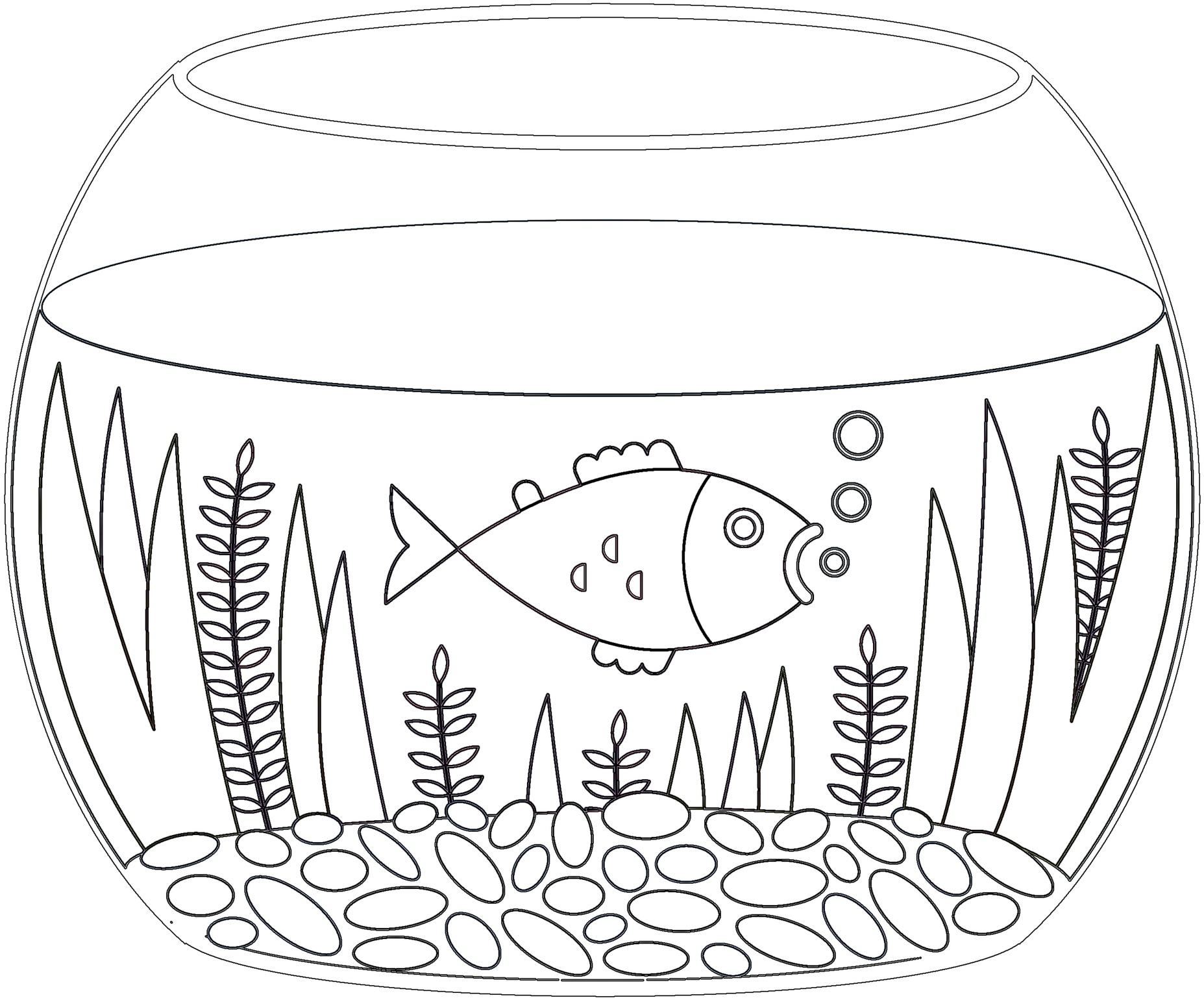
репка