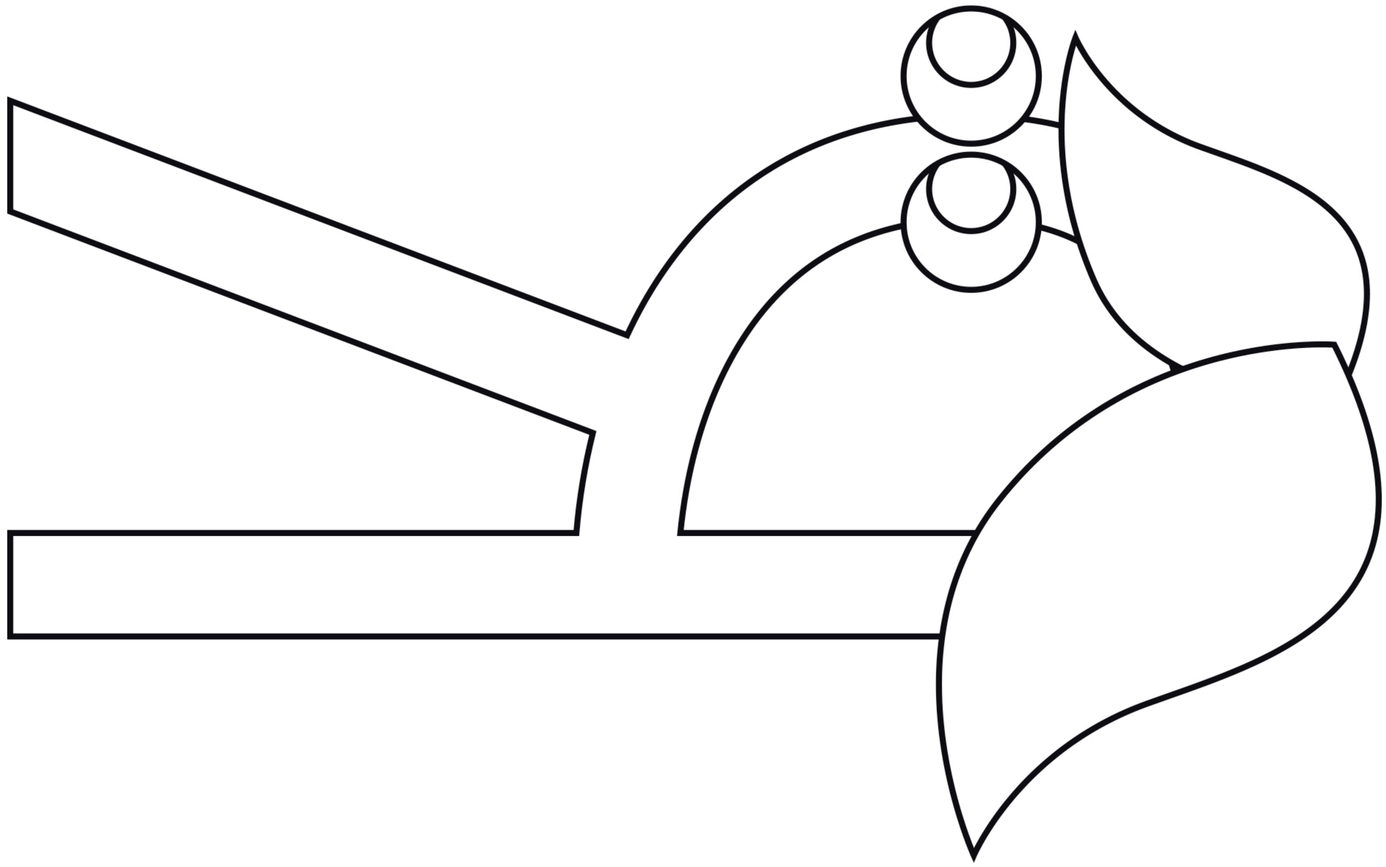
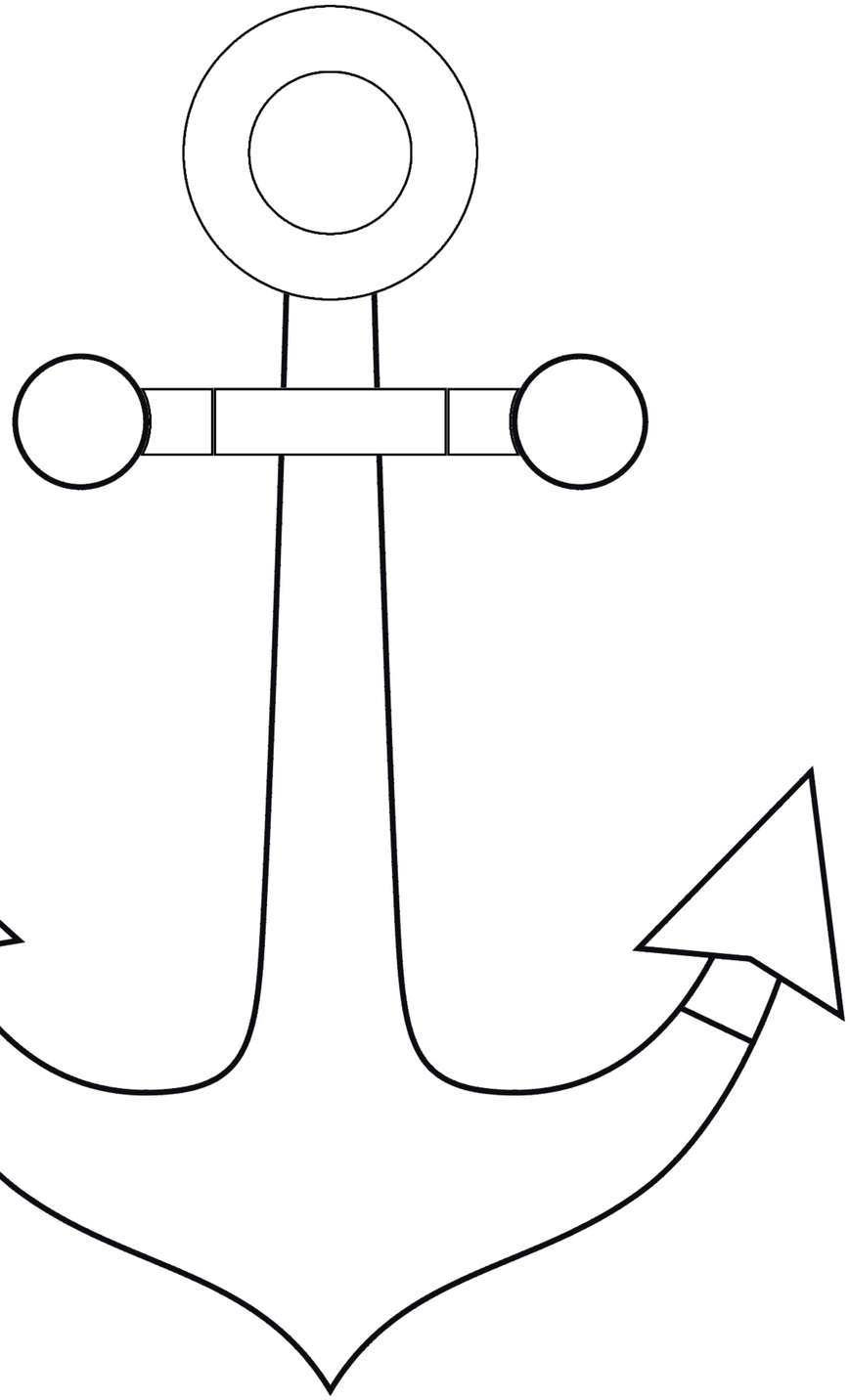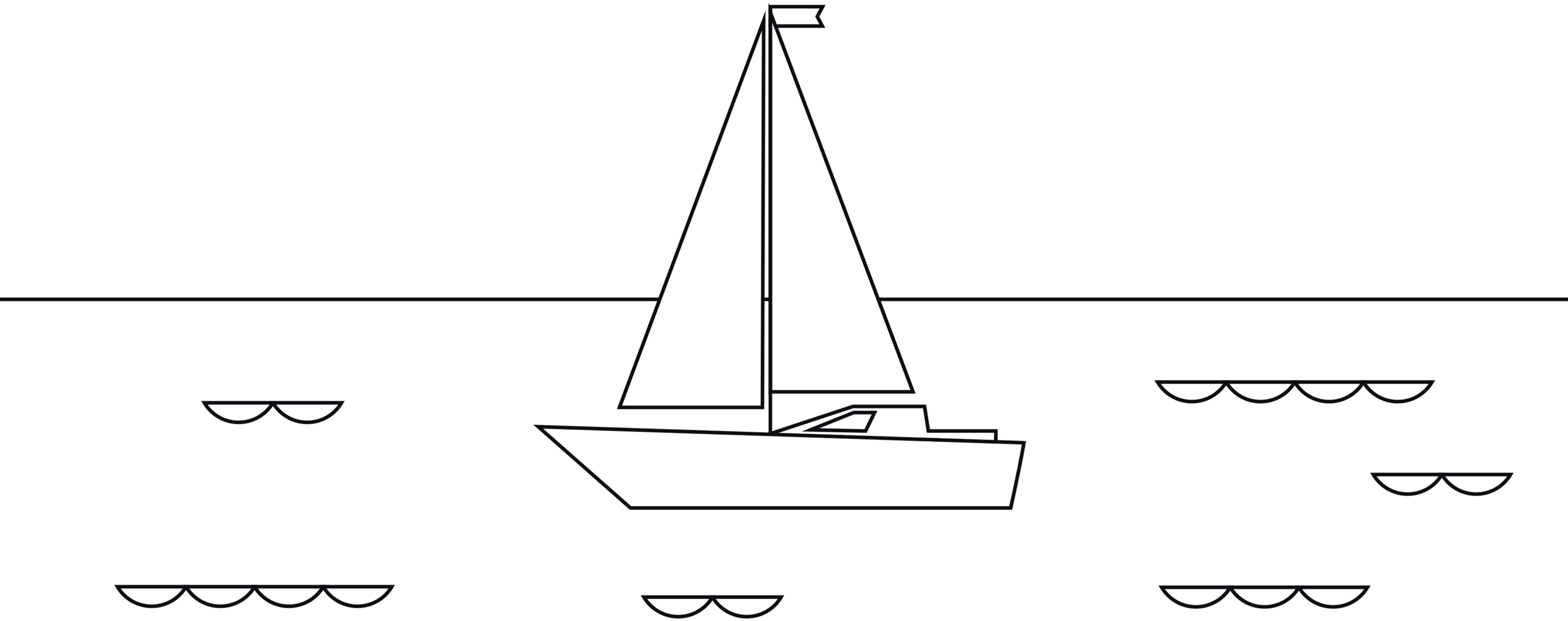
Якорь